COREFRONT

歯槽頂アプローチによる上顎洞底挙上術のための専用機器

補填材の充填に

BONE PACKER

ボーンパッカー　3本セット

膜の剥離に

BONE SPACER

ボーンスペーサー　2本セット

実寸大

ボーンスペーサー使用例　ボーンパッカー使用例

画像提供：Dr.Lee Hong-Chan（OSC テクニック開発者）

Dr. Lee Hong-Chan 考案

BONE PACKER ボーンパッカー

届出番号：13B1X10100000003

歯槽頂アプローチによる上顎洞底挙上術の際に骨補填材を効率よく安全に充填できるよう設計されています。

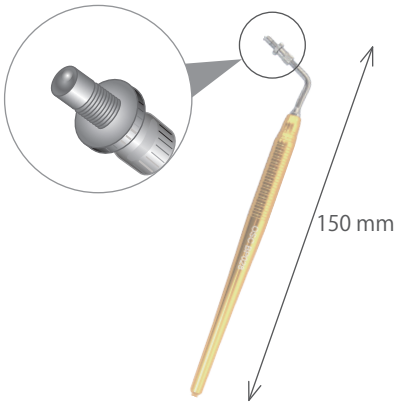

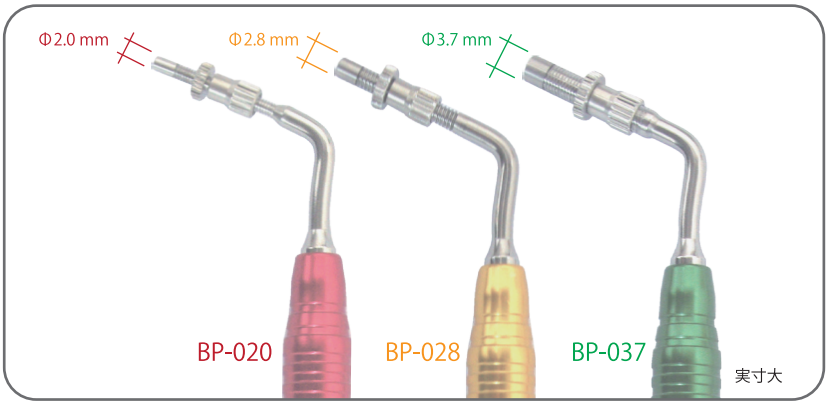

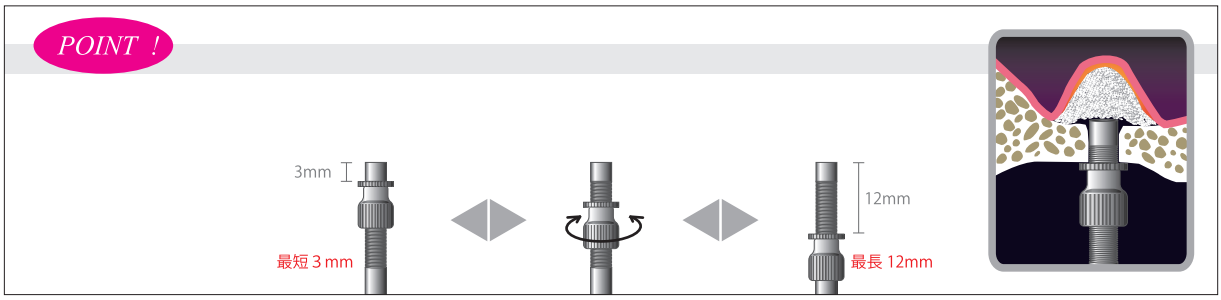

BONE SPACER ボーンスペーサー

届出番号：13B1X10100000002

歯槽頂アプローチによる上顎洞底挙上術の際に、上顎洞粘膜の剥離が安全にスムーズに行えるよう設計されています。

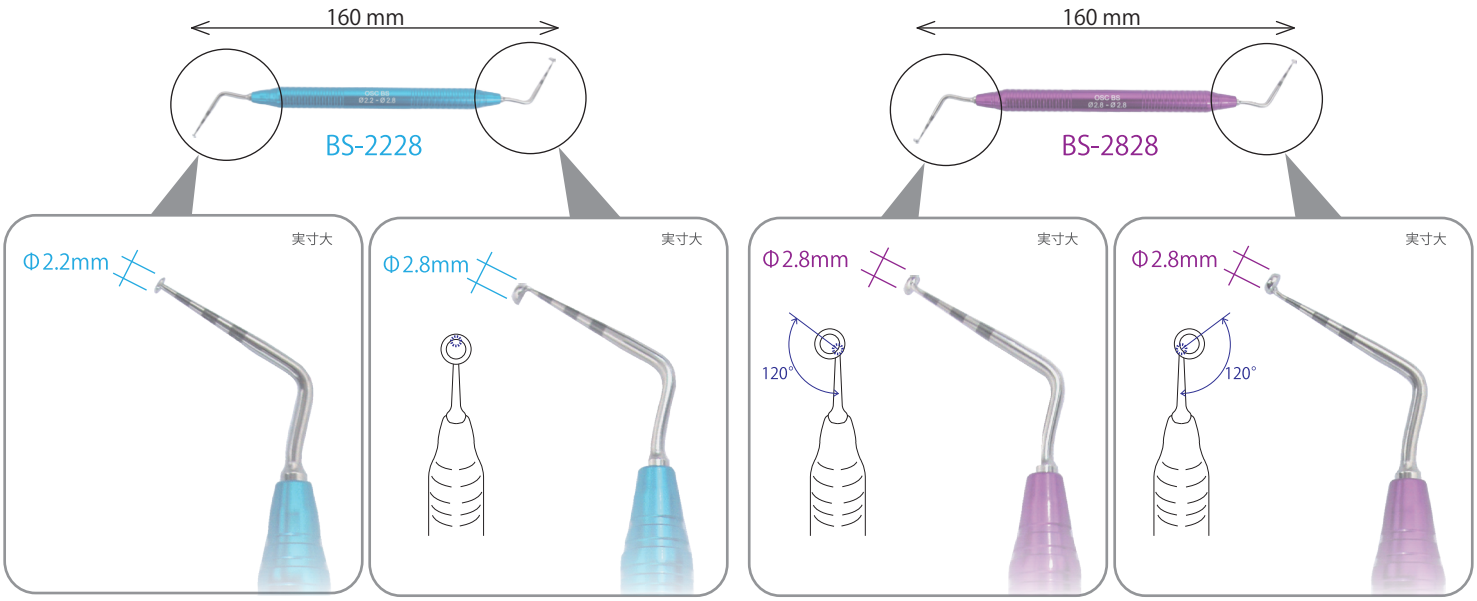

製品番号	製品名	構成
BP-Set	ボーンパッカーセット （3本）	BP-020、BP-028、BP-037　各1本
BS-Set	ボーンスペーサーセット （2本）	BS-2228、BS-2828　各1本

製造販売元 ：
コアフロント株式会社
https://www.corefront.com
TEL. 03-5579-8710　FAX.03-5579-8711　✉ desk@corefront.com
東京都新宿区市谷本村町2-11外濠スカイビル4F